BFF

Ambientes Críticos Rejillas Ambientes Críticos

Submittal

Características:

- Rejilla de inyección tipo aleta
- Deflexión sencilla
- Aletas horizontales al frente (BFFH)
- Aletas verticales al frente (BFFV)
- Aletas individualmente ajustables
- Orificios de tornillo avellanados
- Tornillos de acero inoxidable

Materiales y Acabados:

- Fabricada de acero inoxidable
- Acabado Pulido P4

Plano de Dimensiones:

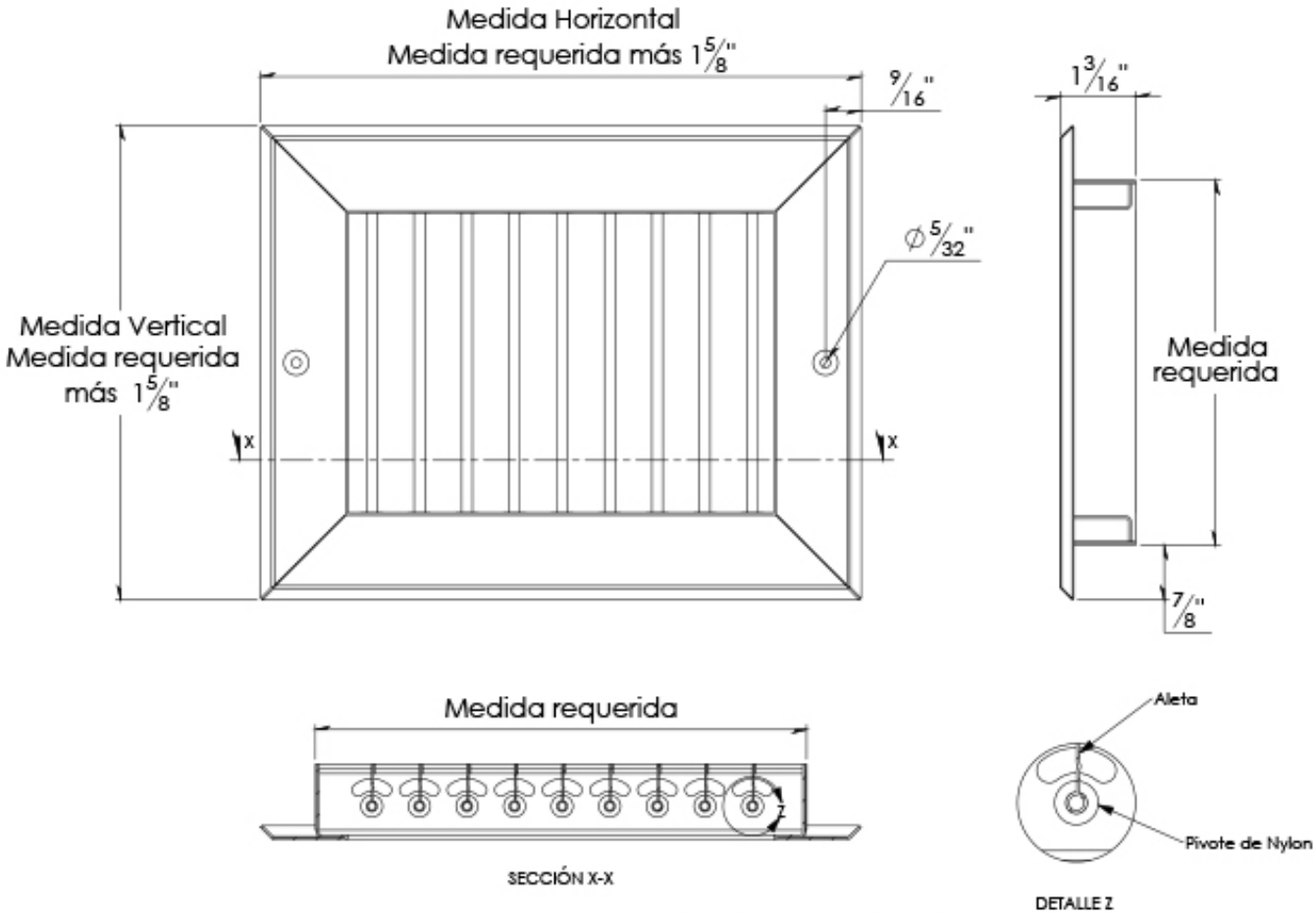

La medida real es la medida requerida menos 1/4"

Tipo	Medida Requerida				Tipo Cuello	
	Horizontal		Vertical			
	Mínima	Máxima	Mínima	Máxima	Redondo	Cuadrangular

Nombre de la obra:_____
Ubicación:_____
Arquitecto: _____
Ingeniero: _____
Contratista: _____

Presentado por:

Fecha:

Av. División del Norte N°76 Col. Memetla,
Cuajimalpa México. C.P. 05330 D.F.

www.innes.com.mx

Nota: Este submittal está diseñado para demostrar dimensiones generales de dicho producto. Los dibujos de este submittal no son elaborados con la intención de especificar aspectos exactos del producto. Estos dibujos no están a escala. Innes Aire S.A. de C.V. se reserva el derecho de hacer cambios sin previo permiso.

Ninguna parte de este documento podrá ser reproducida o retransmitida de cualquier forma; siendo estas: electrónicas o mecanografeadas; incluyendo fotocopiado, grabado y/o cualquier sistema de alojamiento de información sin previo permiso de INNES AIRE S.A. DE C.V.